Ausg.	Änd-Nr.	Änderungs-Beschr.	Datum	Name
A	134W	Anschluß war PG11	05.07.95	AWO
B	300W	KD-Bez. und Techn.Daten hinzu	23.11.95	MSR
C	4703W	CA120001-181 hinzu, Maß 10max. entfernt	07.05.14	TJ

© Alle Rechte vorbehalten auch für den Fall der Patenterteilung. Jede Mitteilung an dritte Personen ist strafbar.

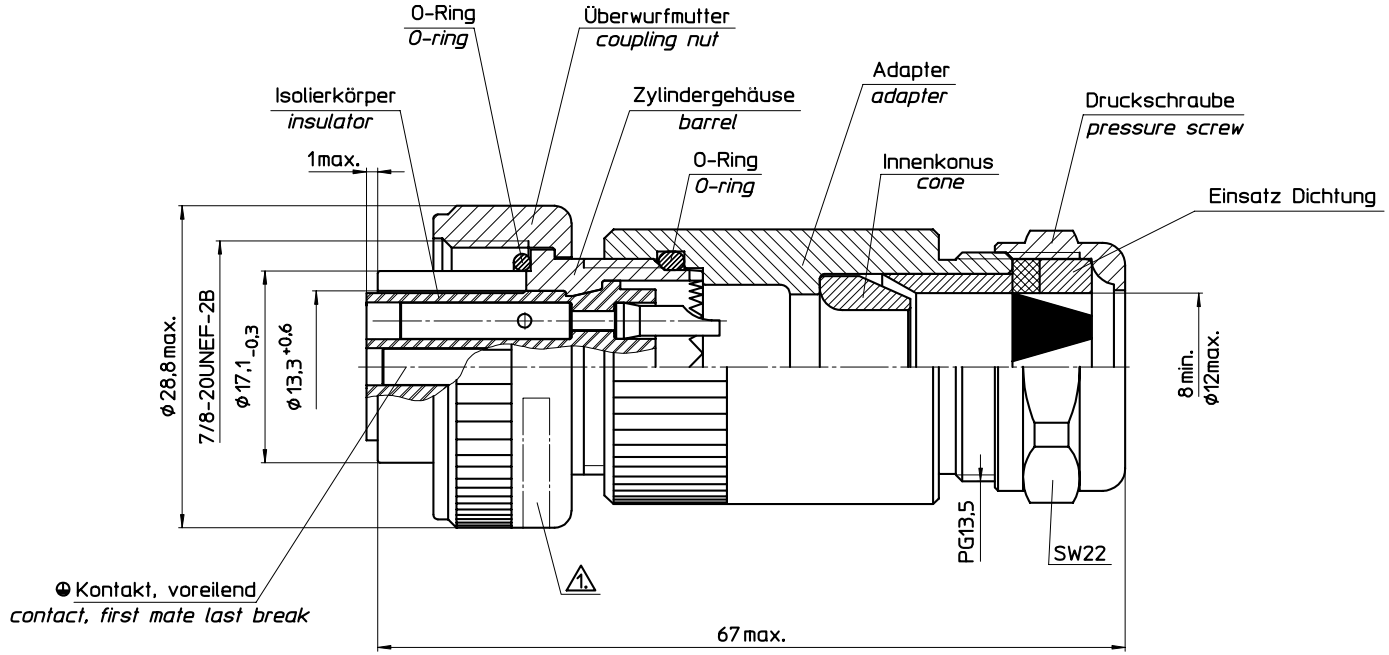

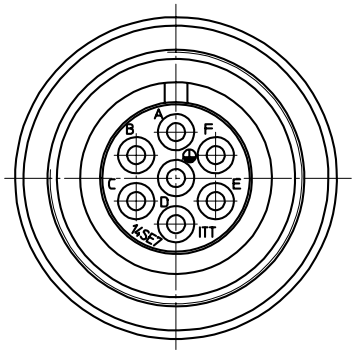

Bemerkungen / *notes*

1. Feld für Kennzeichnung
   area for designation
   Kennzeichnung muß lauten:
   designation has to be:
   Fertigungsjahr/ -woche
   year and week of manufacture
   ITT Cannon
   ITT Cannon
   Bestell-Bezeichnung z.B.: CA120001-92
   order-designation e.g.: CA120001-92
   Kennzeichnung schwarz aufgedruckt
   designation black printed
2. Lötkontakte sind eingebaut, Anschlußbohrung verzinnt
   Crimpkontakte werden lose mitgeliefert
   solder contacts are inserted, termination holes tinned
   crimp contacts are delivered loose
3. Crimp- und Bestückungswerkzeuge entsprechen der Norm VG95236
   crimp- and extraxtion tools meet the standard of VG95236
4. Leitungen sollen nach MIL-W-5086, TL6145-009, TL6145-0011 und MTV5935-002 verwendet werden
   cables employed according to MIL-W-5086, TL6145-009, TL6145-0011 and MTV5935-002
5. Zusammenbau der Steckverbinder siehe Verkabelungs- und Montageanleitung für Steckverbinder nach MIL-C-5015, VG95234 und VG95342
   assembly of connectors see wiring and assembly instructions for connectors according to MIL-C-5015, VG95234 and VG95342

Benennung *designation*	Werkstoff *material*	Oberfläche *finish*
Zylindergehäuse *barrel*	AL-Legierung *Al-alloy*	vernickelt *nickel plated*
Überwurfmutter *coupling nut*		
Adapter *adater*		
Druckschraube *pressure screw*	CuZn-Legierung *CuZn-alloy*	
Innenkonus *cone*		
Kontakt *contact*	Cu-Legierung *Cu-alloy*	versilbert *silver plated*
Einsatz Dichtung *sealing*	PVC/Polyamid	rot/naturfarbig *red/ not pigmented*
Isolierkörper *insulator*	CR-Gummi *CR-elastomere*	———
O-Ring *O-ring*		

Technische Daten/ *technical data*

Schutzart IP65 nach DIN40050 in gestecktem Zustand.
safety provision acc. to DIN40050 in mating condition.

Bestell-Bez. *order-desig.*	SPL-Bezeichnung *SPL-designation*	Kunden-Bez. *customer-desig.*	Bemerkung *note*
CA120001-92	CA06COM-PG14SE7S-SPL	———	Lötkontakte
CA120001-97	CA06COM-PG14SE7S-01-SPL	———	Crimpkontakte Konus EIK1521310
CA120001-181	CA06COM-PG14SE7S-01-SPL	B97007-061	Crimpkontakte Konus EIK1521312

(B)

free connector

Halbzeug ———	Werkstoff siehe Tabelle / *see table*	Zeichnung für KUNDEN
Oberfläche siehe Tabelle / *see table*	ITT Cannon — ITT Cannon GmbH D-71384 Weinstadt Germany	
Allgemeintoleranzen DIN 7168 - m T R Tolerierung DIN ISO 8015	Benennung FREIER STECKVERBINDER CA06COM-PG14SE7S-...-SPL	

1994	Datum	Name	Maßstab	Format	Zeichnungs Nr.
Bearb.	30.08.	AWO	3:1	2	K26658Y0046
Gepr.	02.09.	HSO/RFE			
Norm.	06.09.	EK			Ref.: CDRI 226/94 MOOG Böblingen